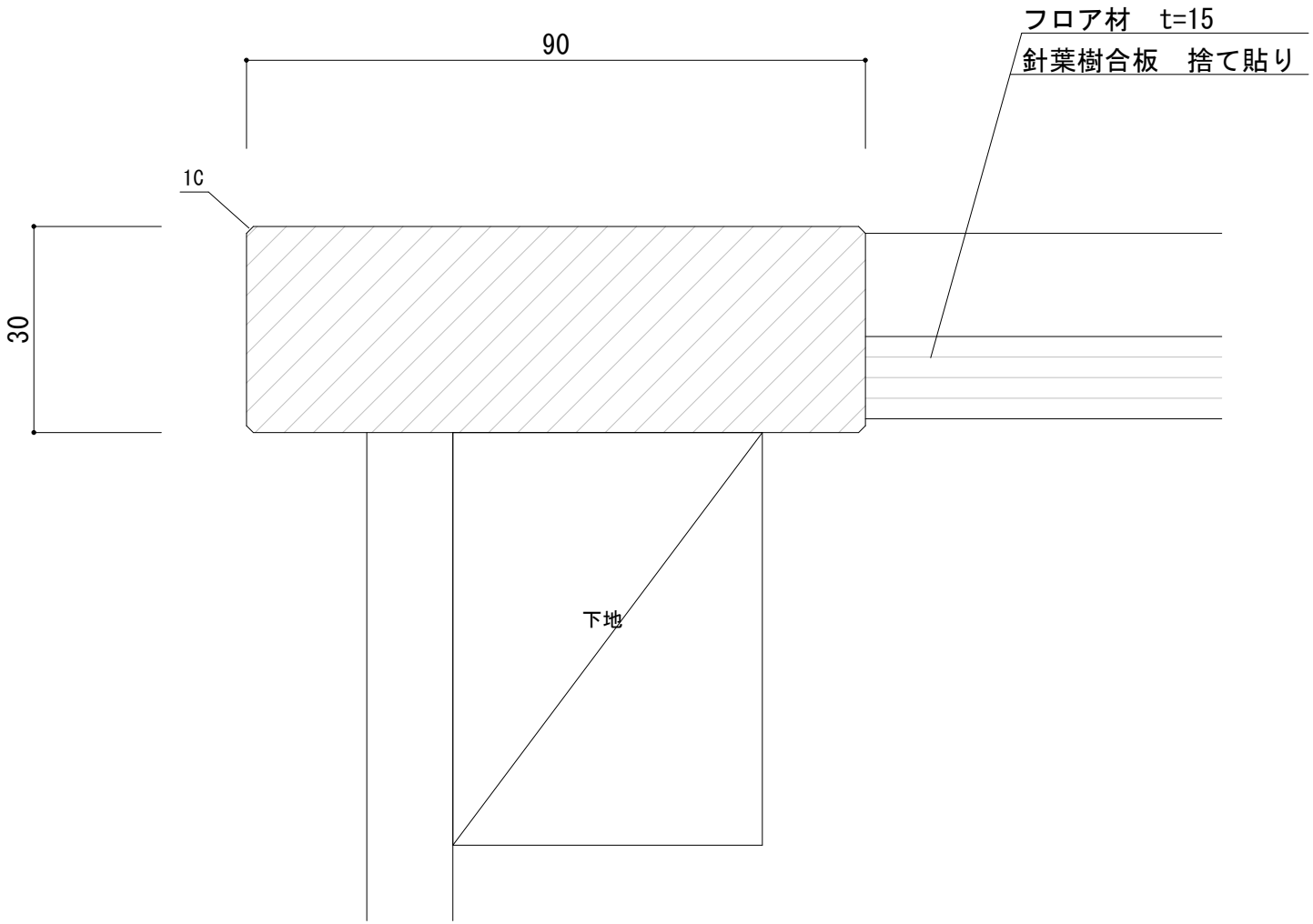

RUS FLOOR 大陸貿易株式会社	床見切り　ﾒｰﾌﾟﾙ（ﾊﾞｰﾁ）　t=30 ＊ W=90 ＊ L=2950	図面作成日	2020.6.24	図面番号 F-21
		縮　尺	1 : 1	