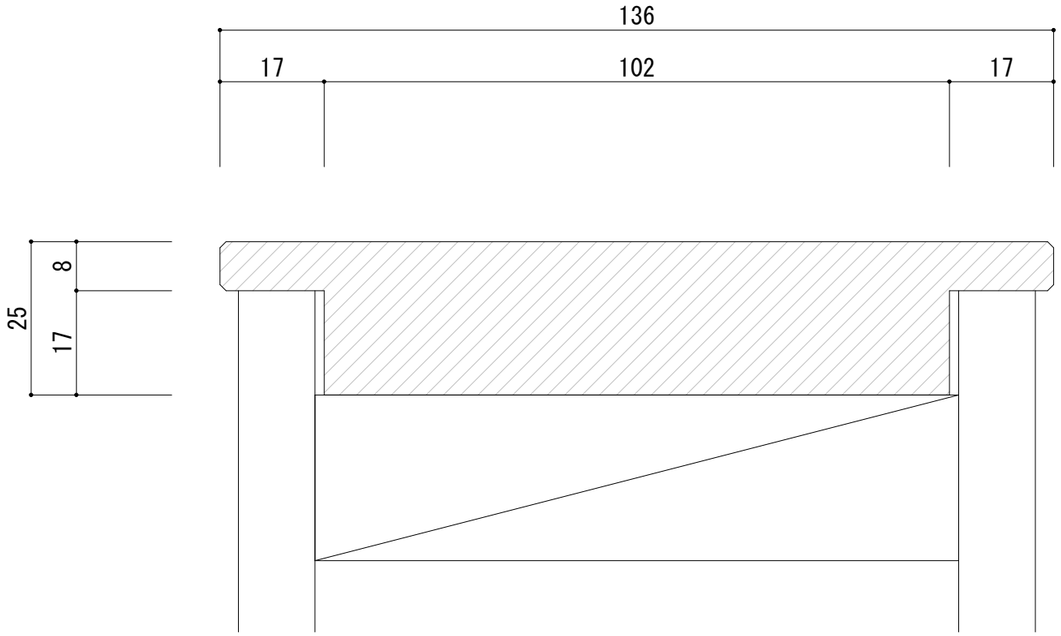

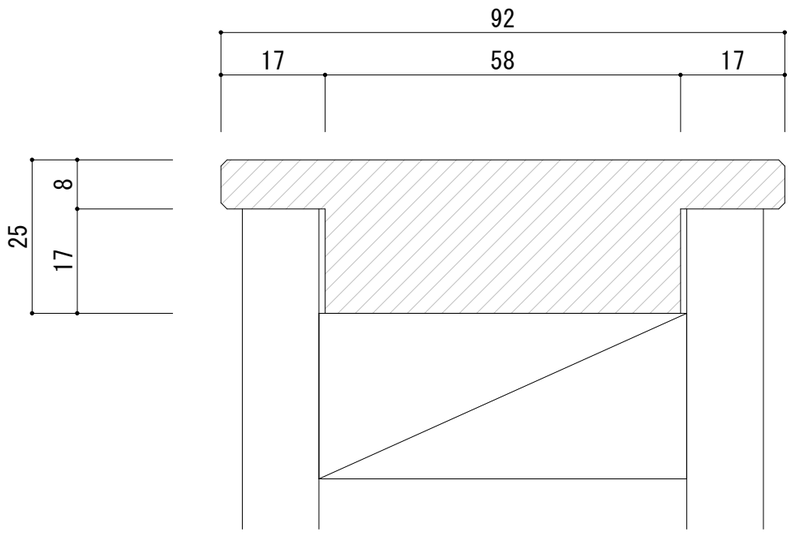

RUS FLOOR 大陸貿易株式会社	笠木　ﾚｯﾄﾞﾊﾟｲﾝｽﾏｰﾄ　t=25 ＊　W=92/136　＊ L=1950 / 2950	図面作成日	2020. 6. 22	図面番号
		縮　尺	1 : 1	Z-2